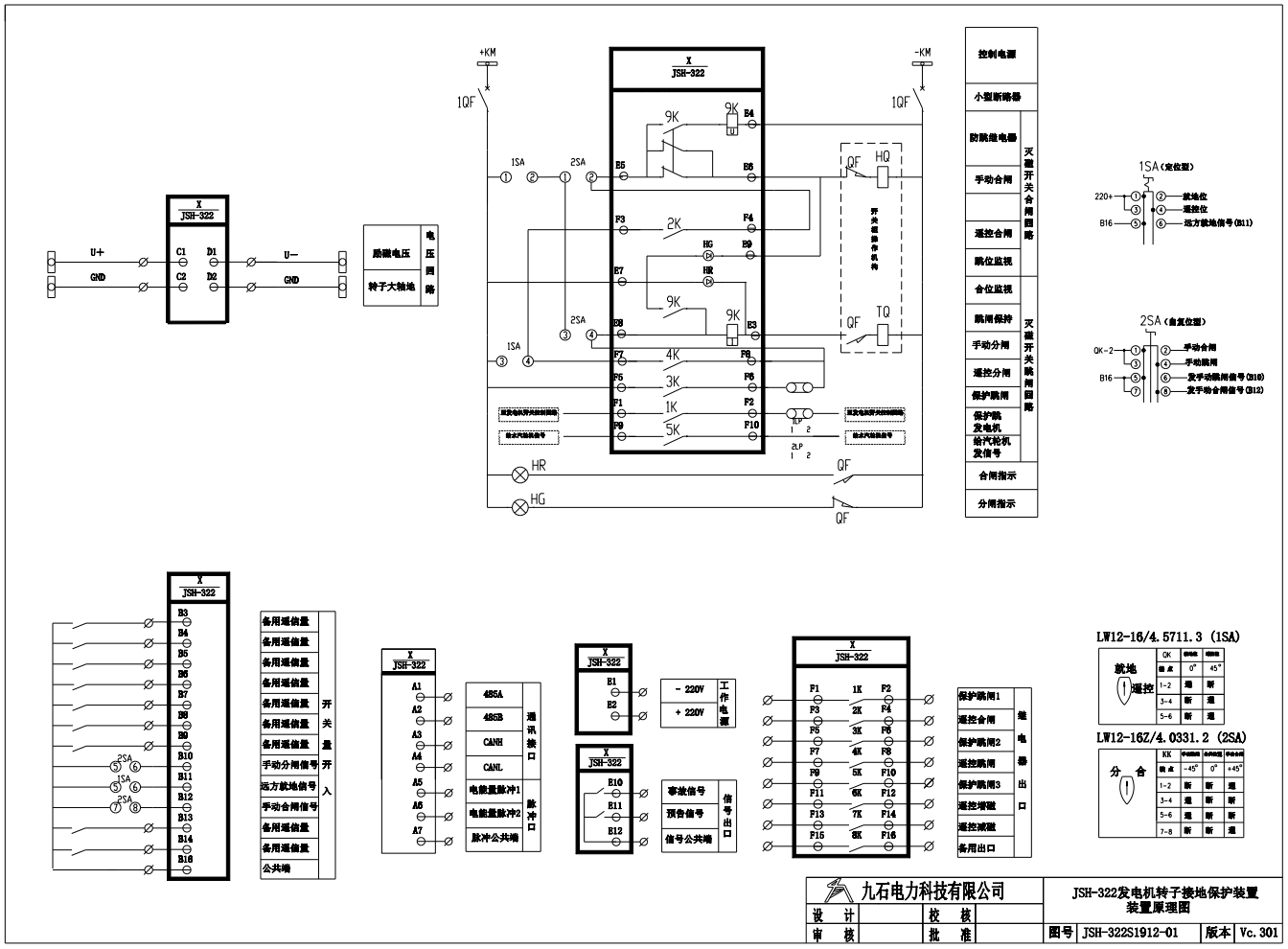

九石电力科技有限公司				JSH-322发电机转子接地保护装置装置原理图		
设 计		校 核				
审 核		批 准		图号	JSH-322S1912-01	版本 Vc.301

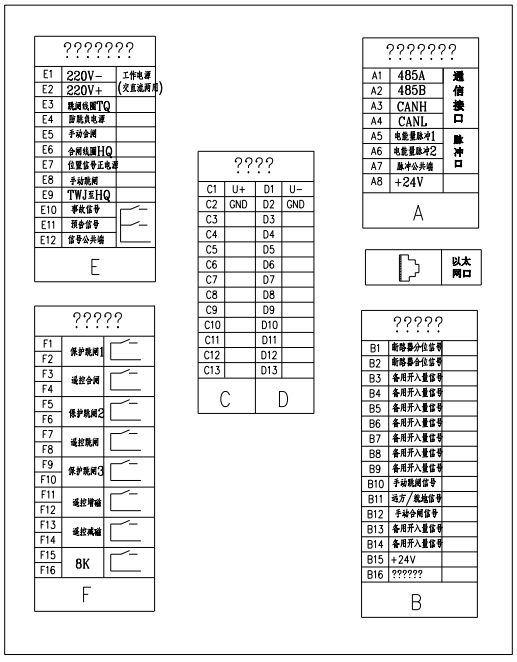

JSH-322 发电机转子接地保护装置背板端子图

JSH-300系列保护测控装置顶视图

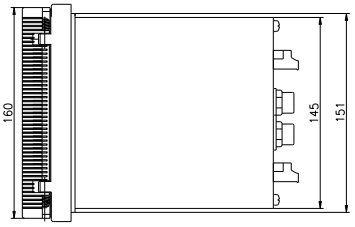

JSH-300系列保护测控装置屏柜开孔图

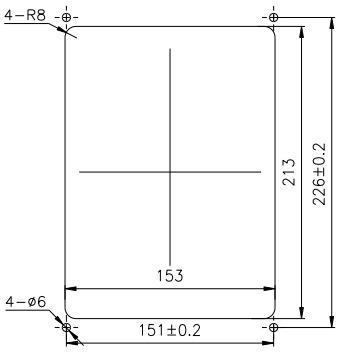

JSH-300系列保护测控装置侧面图

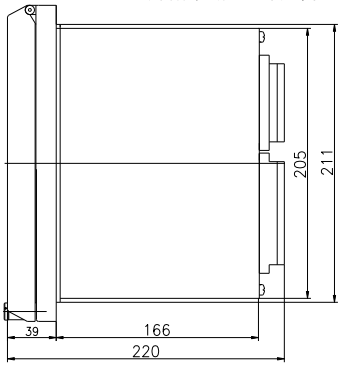

九石电力科技有限公司				JSH-322发电机转子接地保护装置开孔图		
设 计		校 核				
审 核		批 准		图号	JSH-322S1912-02	版本 Vc.301